INSTITUTO FEDERAL DE EDUCAÇÃO, CIÊNCIA E TECNOLOGIA DE SÃO PAULO

ALISSON PAULO COSTA DE OLIVEIRA

LISTA 02 – EXERCÍCIOS SQL (LIVRO CORONEL)

CAMPOS DO JORDÃO

2026

RESUMO

Este trabalho apresenta o desenvolvimento de um banco de dados relacional baseado no modelo proposto na figura P7.15 do livro *Sistemas de Banco de Dados: Projeto, Implementação e Administração*, de Peter Rob e Carlos Coronel. Foram construídos os modelos conceitual, lógico e físico do banco de dados, bem como a criação das tabelas e a inserção dos registros conforme especificado no material base. Além disso, foram solucionados os exercícios de consulta SQL de número 16 ao 33, incluindo os respectivos enunciados, códigos SQL utilizados e os resultados obtidos. O objetivo central foi consolidar conhecimentos fundamentais de modelagem e manipulação de dados utilizando a linguagem SQL para extração e organização eficiente das informações.

Palavras-Chave: SQL, Banco de Dados, Peter Rob, Carlos Coronel, P7.15.

1 INTRODUÇÃO

Os sistemas de gerenciamento de banco de dados desempenham um papel essencial no armazenamento, organização e recuperação eficiente de informações em diferentes domínios computacionais. A modelagem adequada dos dados permite representar com precisão as entidades e os relacionamentos de um sistema, garantindo a integridade e a consistência das informações armazenadas.

Neste trabalho foi desenvolvido um banco de dados com base na estrutura apresentada na figura P7.15 do livro *Sistemas de Banco de Dados: Projeto, Implementação e Administração*. Inicialmente foram elaborados os modelos conceitual, lógico e físico, seguidos da criação das tabelas e da inserção dos registros fornecidos. Na sequência, foram implementadas consultas SQL referentes aos exercícios propostos, com o objetivo de praticar operações de seleção, junção e sumarização de dados. O processo contribuiu para consolidar o entendimento sobre modelagem de dados e a linguagem SQL em ambientes de banco de dados relacionais.

2 MODELO CONCEITUAL

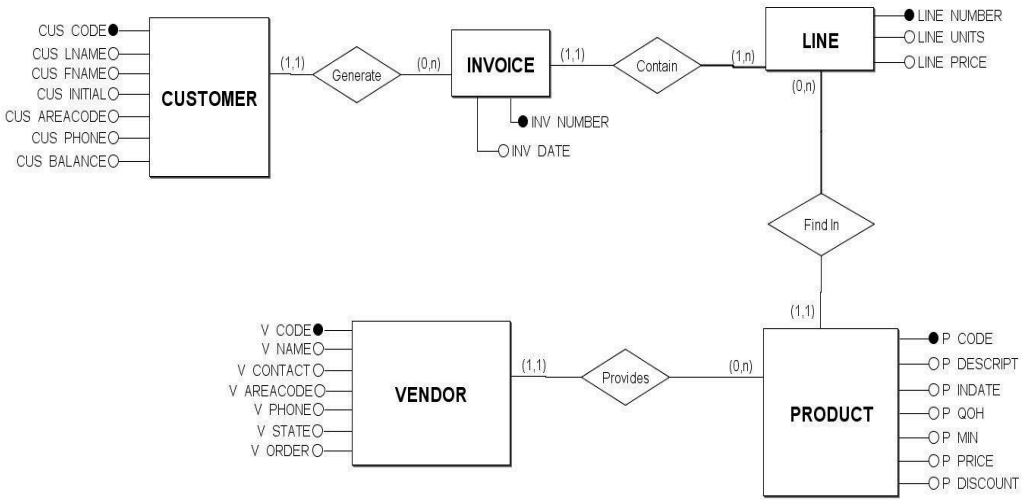

(BrModelo 3.32)

3 MODELO LÓGICO

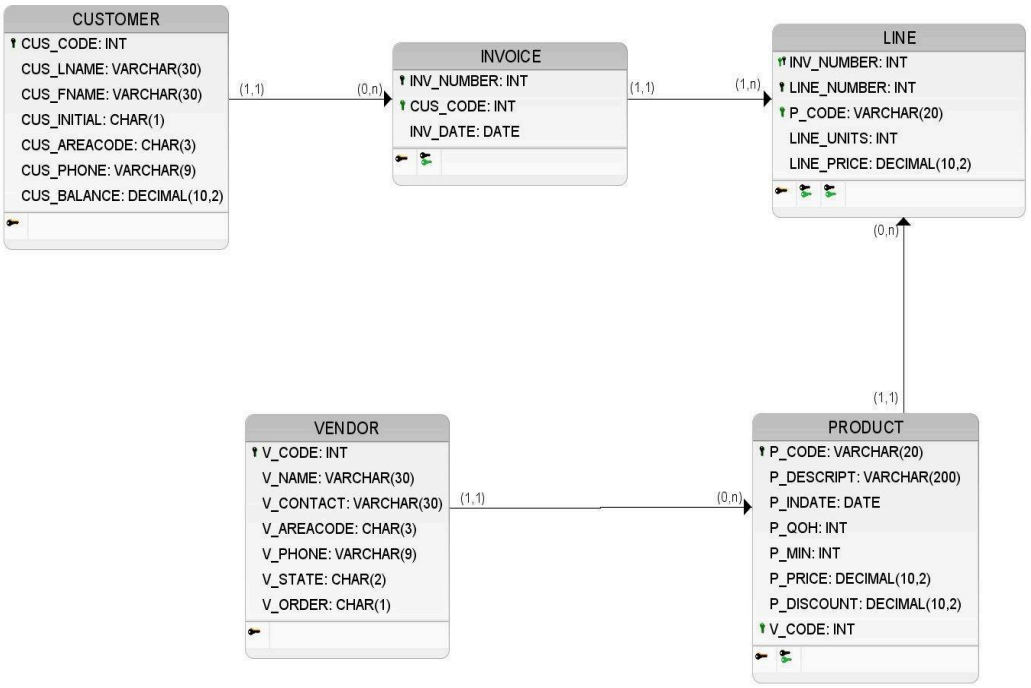

(BrModelo 3.32)

4 MODELO FÍSICO

```
-- Criação do Banco de Dados
CREATE DATABASE P715;
GO

USE P715;
GO

SET DATEFORMAT DMY;
GO
```

```
-- Definição das Tabelas
CREATE TABLE CUSTOMER(
    CUS_CODE      INT           PRIMARY KEY,
    CUS_LNAME     VARCHAR(30)   NOT NULL,
    CUS_FNAME     VARCHAR(30)   NOT NULL,
    CUS_INITIAL   CHAR(1)       NULL,
```

```
    CUS_AREACODE  CHAR(3)        NOT NULL,
    CUS_PHONE     VARCHAR(9)     NOT NULL,
    CUS_BALANCE   DECIMAL(10,2)  NOT NULL DEFAULT 0
  );
GO
```

```
CREATE TABLE INVOICE(
    INV_NUMBER  INT  PRIMARY KEY,
    CUS_CODE    INT  NOT NULL FOREIGN KEY REFERENCES
CUSTOMER(CUS_CODE),
    INV_DATE    DATE
  );
GO
```

```
CREATE TABLE VENDOR(
    V_CODE      INT          PRIMARY KEY,
    V_NAME      VARCHAR(30)  NOT NULL,
    V_CONTACT   VARCHAR(30)  NOT NULL,
    V_AREACODE  CHAR(3)      NOT NULL,
    V_PHONE     CHAR(9)      NOT NULL,
    V_STATE     CHAR(2)      NOT NULL,
    V_ORDER     CHAR(1)      NOT NULL
  );
GO
```

```
CREATE TABLE PRODUCT(
    P_CODE      VARCHAR(20)    PRIMARY KEY,
    P_DESCRIPT  VARCHAR(200)   NOT NULL,
    P_INDATE    DATE           NOT NULL,
    P_QOH       INT            NOT NULL,
    P_MIN       INT            NOT NULL,
    P_PRICE     DECIMAL(10,2)  NOT NULL,
    P_DISCOUNT  DECIMAL(10,2)  NOT NULL,
    V_CODE      INT NULL FOREIGN KEY REFERENCES VENDOR(V_CODE)
  );
GO
```

```
CREATE TABLE LINE(
   INV_NUMBER   INT          NOT NULL FOREIGN KEY REFERENCES
INVOICE(INV_NUMBER),
   LINE_NUMBER  INT          NOT NULL,
   P_CODE       VARCHAR(20)   NOT NULL FOREIGN KEY REFERENCES
PRODUCT(P_CODE),
   LINE_UNITS   INT          NOT NULL,
   LINE_PRICE   DECIMAL(10,2) NOT NULL,
   PRIMARY KEY (INV_NUMBER, LINE_NUMBER)
  );
GO
```

5 INSERÇÃO DOS REGISTROS

```
-- Inserção dos dados na tabela CUSTOMER
INSERT INTO CUSTOMER VALUES
   (10010, 'Ramas', 'Alfred', 'A', '615', '844-2573', 0.00),
   (10011, 'Dunne', 'Leona', 'K', '713', '894-1238', 0.00),
   (10012, 'Smith', 'Kathy', 'W', '615', '894-2285', 345.86),
   (10013, 'Olowski', 'Paul', 'F', '615', '894-2180', 536.75),
   (10014, 'Orlando', 'Myron', NULL, '615', '222-1672', 0.00),
   (10015, 'O''Brian', 'Amy', 'B', '713', '442-3381', 0.00),
   (10016, 'Brown', 'James', 'G', '615', '297-1228', 221.19),
   (10017, 'Williams', 'George', NULL, '615', '290-2556', 768.93),
   (10018, 'Farriss', 'Anne', 'G', '713', '382-7185', 216.55),
   (10019, 'Smith', 'Olette', 'K', '615', '297-3809', 0.00);
GO
```

```
-- Inserção dos dados na tabela INVOICE
INSERT INTO INVOICE VALUES
   (1001, 10014, '16-03-2008'),  (1002, 10011, '16-03-2008'),
   (1003, 10012, '16-03-2008'),  (1004, 10011, '17-03-2008'),
   (1005, 10018, '17-03-2008'),  (1006, 10014, '17-03-2008'),
   (1007, 10015, '17-03-2008'),  (1008, 10011, '17-03-2008');
GO
```

```sql
-- Inserção dos dados na tabela VENDOR
INSERT INTO VENDOR VALUES
   (21225, 'Bryson, Inc.', 'Smithson', '615', '223-3234', 'TN', 'Y'),
   (21226, 'SuperLoo, Inc.', 'Flushing', '904', '215-8995', 'FL', 'N'),
   (21231, 'D&E Supply', 'Singh', '615', '228-3245', 'TN', 'Y'),
   (21344, 'Gomez Bros.', 'Ortega', '615', '889-2546', 'KY', 'N'),
   (23119, 'Randsets Ltd.', 'Anderson', '901', '678-3998', 'GA', 'Y'),
   (24288, 'ORDVA, Inc.', 'Hakford', '615', '898-1234', 'TN', 'Y'),
   (25595, 'Rubicon Systems', 'Orton', '904', '456-0092', 'FL', 'Y');
GO
```

```sql
-- Inserção dos dados na tabela PRODUCT
INSERT INTO PRODUCT VALUES
   ('11QER/31', 'Power painter, 15 psi., 3-nozzle', '03-11-2007', 8, 5, 109.99, 0.00, 25595),
   ('13-Q2/P2', '7.25-in. pwr.saw blade', '13-12-2007', 32, 15, 14.99, 0.05, 21344),
   ('23109-HB', 'Claw hammer', '20-01-2008', 23, 10, 9.95, 0.10, 21225),
   ('54778-2T', 'Rat-tail file, 1/8-in. fine', '15-12-2007', 43, 20, 4.99, 0.00, 21344),
   ('89-WRE-Q', 'Hicut chain saw, 16 in.', '07-02-2008', 11, 5, 256.99, 0.05, 24288),
   ('PVC23DRT', 'PVC pipe, 3.5-in., 8-ft', '20-02-2008', 188, 75, 5.87, 0.00, NULL),
   ('WR3/TT3', 'Steel matting, 4x8x1/6, .5 mesh', '17-01-2008', 18, 5, 119.95, 0.10, 25595);
GO
```

```sql
-- Inserção dos dados na tabela LINE
INSERT INTO LINE VALUES
   (1001, 1, '13-Q2/P2', 1, 14.99),  (1001, 2, '23109-HB', 1, 9.95),
   (1002, 1, '54778-2T', 2, 4.99),
   (1003, 1, '2238/QPD', 1, 38.95),  (1003, 2, '1546-QQ2', 1, 39.95),
   (1004, 1, '54778-2T', 3, 4.99),   (1004, 2, '23109-HB', 2, 9.95),
   (1005, 1, 'PVC23DRT', 12, 5.87),
   (1006, 1, 'SM-18277', 3, 6.99),   (1006, 2, '2232/QTY', 1, 109.92),
   (1006, 3, '23109-HB', 1, 9.95),   (1006, 4, '89-WRE-Q', 1, 256.99),
   (1007, 1, '13-Q2/P2', 2, 14.99),  (1007, 2, '54778-2T', 1, 4.99),
   (1008, 1, 'PVC23DRT', 5, 5.87),   (1008, 2, 'WR3/TT3', 3, 119.95),
   (1008, 3, '23109-HB', 1, 9.95);
GO
```

6 EXERCÍCIOS

16. Escreva uma consulta que conte o número de faturas.

```
SELECT COUNT(INV_NUMBER) AS 'Total de Faturas'
FROM INVOICE;
GO
```

Total de Faturas
8

17. Escreva uma consulta que conte o número de clientes com saldo superior a US$ 500.

```
SELECT COUNT(CUS_BALANCE) AS 'Clientes com Saldo > US$500'
FROM CUSTOMER
WHERE CUS_BALANCE > 500.00;
GO
```

Clientes com Saldo > US$500
2

18. Gere uma listagem de todas as compras feitas por clientes, utilizando como orientação o resultado apresentado na Figura P7.16.

```
SELECT  C.CUS_CODE,
        I.INV_NUMBER,
        FORMAT(I.INV_DATE, 'dd-MMM-yy', 'en-US') AS 'INV-DATE',
        P.P_DESCRIPT,
        L.LINE_UNITS,
        L.LINE_PRICE
FROM CUSTOMER C
JOIN INVOICE I  ON C.CUS_CODE = I.CUS_CODE
JOIN LINE L     ON I.INV_NUMBER = L.INV_NUMBER
JOIN PRODUCT P  ON L.P_CODE = P.P_CODE
ORDER BY C.CUS_CODE, I.INV_NUMBER, P.P_DESCRIPT;
GO
```

CUS_CODE	INV_NUMBER	INV-DATE	P_DESCRIPT	LINE_UNITS	LINE_PRICE
10011	1002	16-Mar-08	Rat-tail file, 1/8-in. fine	2	4.99
10011	1004	17-Mar-08	Claw hammer	2	9.95
10011	1004	17-Mar-08	Rat-tail file, 1/8-in. fine	3	4.99
10011	1008	17-Mar-08	Claw hammer	1	9.95
10011	1008	17-Mar-08	PVC pipe, 3.5-in., 8-ft	5	5.87
10011	1008	17-Mar-08	Steel matting, 4x8x1/6	3	119.95
10012	1003	16-Mar-08	7.25-in. pwr.saw blade	5	14.99
10012	1003	16-Mar-08	B&D cordless drill, 1/2-in	1	38.95
10012	1003	16-Mar-08	Hrd.cloth, 1/4-in.,2x50	1	39.95
10014	1001	16-Mar-08	7.25-in. pwr.saw blade	1	14.99
10014	1001	16-Mar-08	Claw hammer	1	9.95
10014	1006	17-Mar-08	1.25-in. metal screw, 25	3	6.99
10014	1006	17-Mar-08	B&D jigsaw, 12-in. blade	1	109.92
10014	1006	17-Mar-08	Claw hammer	1	9.95
10014	1006	17-Mar-08	Hicut chain saw, 16 in.	1	256.99

CUS_CODE	INV_NUMBER	INV-DATE	P_DESCRIPT	LINE_UNITS	LINE_PRICE
10015	1007	17-Mar-08	7.25-in. pwr.saw blade	2	14.99
10015	1007	17-Mar-08	Rat-tail file, 1/8-in. fine	1	4.99
10018	1005	17-Mar-08	PVC pipe, 3.5-in., 8-ft	12	5.87

19. Gere uma lista de compras de clientes incluindo os subtotais de cada número de linha de fatura.

```
SELECT  C.CUS_CODE,
        I.INV_NUMBER,
        P.P_DESCRIPT,
        L.LINE_UNITS                AS 'Units Bought',
        L.LINE_PRICE                AS 'Unit Price',
        (L.LINE_UNITS * L.LINE_PRICE)   AS 'Subtotal'
FROM CUSTOMER C
JOIN INVOICE I  ON C.CUS_CODE = I.CUS_CODE
JOIN LINE L     ON I.INV_NUMBER = L.INV_NUMBER
JOIN PRODUCT P  ON L.P_CODE = P.P_CODE
ORDER BY C.CUS_CODE, I.INV_NUMBER, P.P_DESCRIPT;
GO
```

CUS_CODE	INV_NUMBER	P_DESCRIPT	Units Bought	Unit Price	Subtotal
10011	1002	Rat-tail file, 1/8-in. fine	2	4.99	9.98
10011	1004	Claw hammer	2	9.95	19.90
10011	1004	Rat-tail file, 1/8-in. fine	3	4.99	14.97
10011	1008	Claw hammer	1	9.95	9.95
10011	1008	PVC pipe, 3.5-in., 8-ft	5	5.87	29.35

CUS_CODE	INV_NUMBER	P_DESCRIPT	Units Bought	Unit Price	Subtotal
10011	1008	Steel matting, 4x8x1/6, .5 mesh	3	119.95	359.85
10012	1003	7.25-in. pwr.saw blade	5	14.99	74.95
10012	1003	B&D cordless drill, 1/2-in	1	38.95	38.95
10012	1003	Hrd.cloth, 1/4-in.,2x50	1	39.95	39.95
10014	1001	7.25-in. pwr.saw blade	1	14.99	14.99
10014	1001	Claw hammer	1	9.95	9.95
10014	1006	1.25-in. metal screw, 25	3	6.99	20.97
10014	1006	B&D jigsaw, 12-in. blade	1	109.92	109.92
10014	1006	Claw hammer	1	9.95	9.95
10014	1006	Hicut chain saw, 16 in.	1	256.99	256.99
10015	1007	7.25-in. pwr.saw blade	2	14.99	29.98
10015	1007	Rat-tail file, 1/8-in. fine	1	4.99	4.99
10018	1005	PVC pipe, 3.5-in., 8-ft	12	5.87	70.44

20. Modifique a consulta utilizada no Problema 19 para produzir o resumo apresentado na Figura P7.18.

```
SELECT  C.CUS_CODE,
        C.CUS_BALANCE,
```

```
        SUM(L.LINE_UNITS * L.LINE_PRICE) AS 'Total Purchases'
FROM CUSTOMER C
JOIN INVOICE I ON C.CUS_CODE = I.CUS_CODE
JOIN LINE L    ON I.INV_NUMBER = L.INV_NUMBER
GROUP BY C.CUS_CODE, C.CUS_BALANCE
ORDER BY C.CUS_CODE;
GO
```

CUS_CODE	CUS_BALANCE	Total Purchases
10011	0.00	444.00
10012	345.86	153.85
10014	0.00	422.77
10015	0.00	34.97
10018	216.55	70.44

21. Modifique a consulta do Problema 20 de modo a incluir o número de compras individuais de produtos feitas por cliente.

```
SELECT  C.CUS_CODE,
        C.CUS_BALANCE,
        SUM(L.LINE_UNITS * L.LINE_PRICE) AS 'Total Purchases',
        COUNT(L.LINE_NUMBER)            AS 'Number of Purchases'
FROM CUSTOMER C
JOIN INVOICE I ON C.CUS_CODE = I.CUS_CODE
JOIN LINE L    ON I.INV_NUMBER = L.INV_NUMBER
GROUP BY C.CUS_CODE, C.CUS_BALANCE
ORDER BY C.CUS_CODE;
GO
```

CUS_CODE	CUS_BALANCE	Total Purchases	Number of Purchases
10011	0.00	444.00	6
10012	345.86	153.85	3
10014	0.00	422.77	6
10015	0.00	34.97	2

CUS_CODE	CUS_BALANCE	Total Purchases	Number of Purchases
10018	216.55	70.44	1

22. Utilize uma consulta para computar a quantia média de compras por produto feita por cliente.

```
SELECT  C.CUS_CODE,
        C.CUS_BALANCE,
        SUM(L.LINE_UNITS * L.LINE_PRICE) AS 'Total Purchases',
        COUNT(L.LINE_NUMBER)             AS 'Number of Purchases',
        AVG(L.LINE_UNITS * L.LINE_PRICE) AS 'Average Purchase Amount'
FROM CUSTOMER C
JOIN INVOICE I ON C.CUS_CODE = I.CUS_CODE
JOIN LINE L    ON I.INV_NUMBER = L.INV_NUMBER
GROUP BY C.CUS_CODE, C.CUS_BALANCE
ORDER BY C.CUS_CODE;
GO
```

CUS_CODE	CUS_BALANCE	Total Purchases	Num. Purchases	Avg Purchase Amt
10011	0.00	444.00	6	74.000000
10012	345.86	153.85	3	51.283333
10014	0.00	422.77	6	70.461666
10015	0.00	34.97	2	17.485000
10018	216.55	70.44	1	70.440000

23. Crie uma consulta para produzir as compras totais por fatura.

```
SELECT  I.INV_NUMBER,
        SUM(L.LINE_UNITS * L.LINE_PRICE) AS 'Invoice Total'
FROM INVOICE I
JOIN LINE L ON I.INV_NUMBER = L.INV_NUMBER
GROUP BY I.INV_NUMBER
ORDER BY I.INV_NUMBER;
GO
```

INV_NUMBER	Invoice Total
1001	24.94
1002	9.98
1003	153.85
1004	34.87
1005	70.44
1006	397.83
1007	34.97
1008	399.15

24. Utilize uma consulta para mostrar as faturas e totais de faturas.

```
SELECT  I.CUS_CODE,
        I.INV_NUMBER,
        SUM(L.LINE_UNITS * L.LINE_PRICE) AS 'Invoice Total'
FROM INVOICE I
JOIN LINE L ON I.INV_NUMBER = L.INV_NUMBER
GROUP BY I.CUS_CODE, I.INV_NUMBER
ORDER BY I.CUS_CODE, I.INV_NUMBER;
GO
```

CUS_CODE	INV_NUMBER	Invoice Total
10011	1002	9.98
10011	1004	34.87
10011	1008	399.15
10012	1003	153.85
10014	1001	24.94
10014	1006	397.83
10015	1007	34.97
10018	1005	70.44

25. Escreva uma consulta que produza o número de faturas e as quantias totais de compras por cliente.

```
SELECT  I.CUS_CODE,
        COUNT(DISTINCT I.INV_NUMBER)       AS 'Number of Invoices',
```

```
      SUM(L.LINE_UNITS * L.LINE_PRICE)   AS 'Total Customer Purchases'
FROM INVOICE I
JOIN LINE L ON I.INV_NUMBER = L.INV_NUMBER
GROUP BY I.CUS_CODE
ORDER BY I.CUS_CODE;
GO
```

CUS_CODE	Number of Invoices	Total Customer Purchases
10011	3	444.00
10012	1	153.85
10014	2	422.77
10015	1	34.97
10018	1	70.44

26. Utilizando os resultados do Problema 25 como base, escreva uma consulta que gere o número total de faturas, o total, o menor e maior valor e o valor médio.

```
SELECT  SUM(INV_NUMBER)            AS 'Total Invoices',
       SUM(TOTAL_PURCHASE)         AS 'Total Sales',
       MIN(TOTAL_PURCHASE)         AS 'Minimum Sale',
       MAX(TOTAL_PURCHASE)         AS 'Largest Sale',
       ROUND(AVG(TOTAL_PURCHASE),2) AS 'Average Sale'
FROM ( SELECT I.CUS_CODE,
           COUNT(DISTINCT I.INV_NUMBER)     AS INV_NUMBER,
           SUM(L.LINE_UNITS * L.LINE_PRICE) AS TOTAL_PURCHASE
      FROM INVOICE I
      JOIN LINE L ON I.INV_NUMBER = L.INV_NUMBER
      GROUP BY I.CUS_CODE
    ) AS CUSTOMER_TOTALS;
GO
```

Total Invoices	Total Sales	Minimum Sale	Largest Sale	Average Sale
8	1126.03	34.97	444.00	225.21

27. Liste as características dos saldos dos clientes que fizeram compras durante o ciclo atual de faturas.

```
SELECT DISTINCT C.CUS_CODE,
            C.CUS_BALANCE
FROM CUSTOMER C
JOIN INVOICE I ON I.CUS_CODE = C.CUS_CODE
ORDER BY C.CUS_CODE;
GO
```

CUS_CODE	CUS_BALANCE
10011	0.00
10012	345.86
10014	0.00
10015	0.00
10018	216.55

28. Forneça um resumo das características dos saldos de clientes que fizeram compras.

```
SELECT  MIN(CUS_BALANCE) AS 'Minimum Balance',
       MAX(CUS_BALANCE) AS 'Maximum Balance',
       AVG(CUS_BALANCE) AS 'Average Balance'
FROM CUSTOMER
WHERE CUS_CODE IN (SELECT CUS_CODE FROM INVOICE);
GO
```

Minimum Balance	Maximum Balance	Average Balance
0.00	345.86	112.482000

29. Crie uma consulta que encontre as características de saldos de todos os clientes, incluindo o total de saldos a receber.

```
SELECT  SUM(CUS_BALANCE) AS 'Total Balance',
       MIN(CUS_BALANCE) AS 'Minimum Balance',
       MAX(CUS_BALANCE) AS 'Maximum Balance',
       AVG(CUS_BALANCE) AS 'Average Balance'
FROM CUSTOMER;
GO
```

Total Balance	Minimum Balance	Maximum Balance	Average Balance
2089.28	0.00	768.93	208.928000

30. Obtenha a listagem de clientes que não fizeram compras durante o período de faturamento.

```
SELECT  CUS_CODE,
        CUS_BALANCE
FROM CUSTOMER
WHERE CUS_CODE NOT IN (SELECT CUS_CODE FROM INVOICE)
ORDER BY CUS_CODE;
GO
```

CUS_CODE	CUS_BALANCE
10010	0.00
10013	536.75
10016	221.19
10017	768.93
10019	0.00

31. Obtenha o resumo dos saldos de todos os clientes que não fizeram compras durante o período atual de faturamento.

```
SELECT  SUM(CUS_BALANCE) AS 'Total Balance',
        MIN(CUS_BALANCE) AS 'Minimum Balance',
        MAX(CUS_BALANCE) AS 'Maximum Balance',
        AVG(CUS_BALANCE) AS 'Average Balance'
FROM CUSTOMER
WHERE CUS_CODE NOT IN (SELECT CUS_CODE FROM INVOICE);
GO
```

Total Balance	Minimum Balance	Maximum Balance	Average Balance
1526.87	0.00	768.93	305.374000

32. Crie uma consulta para produzir o resumo do valor dos produtos atualmente em estoque.

```
SELECT  P_DESCRIPT,
        P_QOH,
        P_PRICE,
        (P_PRICE * P_QOH) AS Subtotal
FROM PRODUCT
ORDER BY P_CODE;
GO
```

P_DESCRIPT	P_QOH	P_PRICE	Subtotal
Power painter, 15 psi., 3-nozzle	8	109.99	879.92
7.25-in. pwr.saw blade	32	14.99	479.68
9.00-in. pwr.saw blade	18	17.49	314.82
Hrd.cloth, 1/4-in.,2x50	15	39.95	599.25
Hrd.cloth, 1/2-in.,3x50	23	43.99	1011.77
B&D jigsaw, 12-in. blade	8	109.92	879.36
B&D jigsaw, 8-in. blade	6	99.87	599.22
B&D cordless drill, 1/2-in	12	38.95	467.40
Claw hammer	23	9.95	228.85
Sledge hammer, 12 lb.	8	14.40	115.20
Rat-tail file, 1/8-in. fine	43	4.99	214.57
Hicut chain saw, 16 in.	11	256.99	2826.89
PVC pipe, 3.5-in., 8-ft	188	5.87	1103.56
1.25-in. metal screw, 25	172	6.99	1202.28

P_DESCRIPT	P_QOH	P_PRICE	Subtotal
2.5-in. wd. screw, 50	237	8.45	2002.65
Steel matting, 4x8x1/6, .5 mesh	18	119.95	2159.10

33. Utilizando os resultados da consulta criada no Problema 32, obtenha o valor total do estoque de produtos.

```
SELECT SUM(Subtotal) AS 'Total Inventory Value'
FROM (SELECT (P_PRICE * P_QOH) AS Subtotal FROM PRODUCT) AS PROD_TOTAL;
GO
```

Total Inventory Value
15084.52